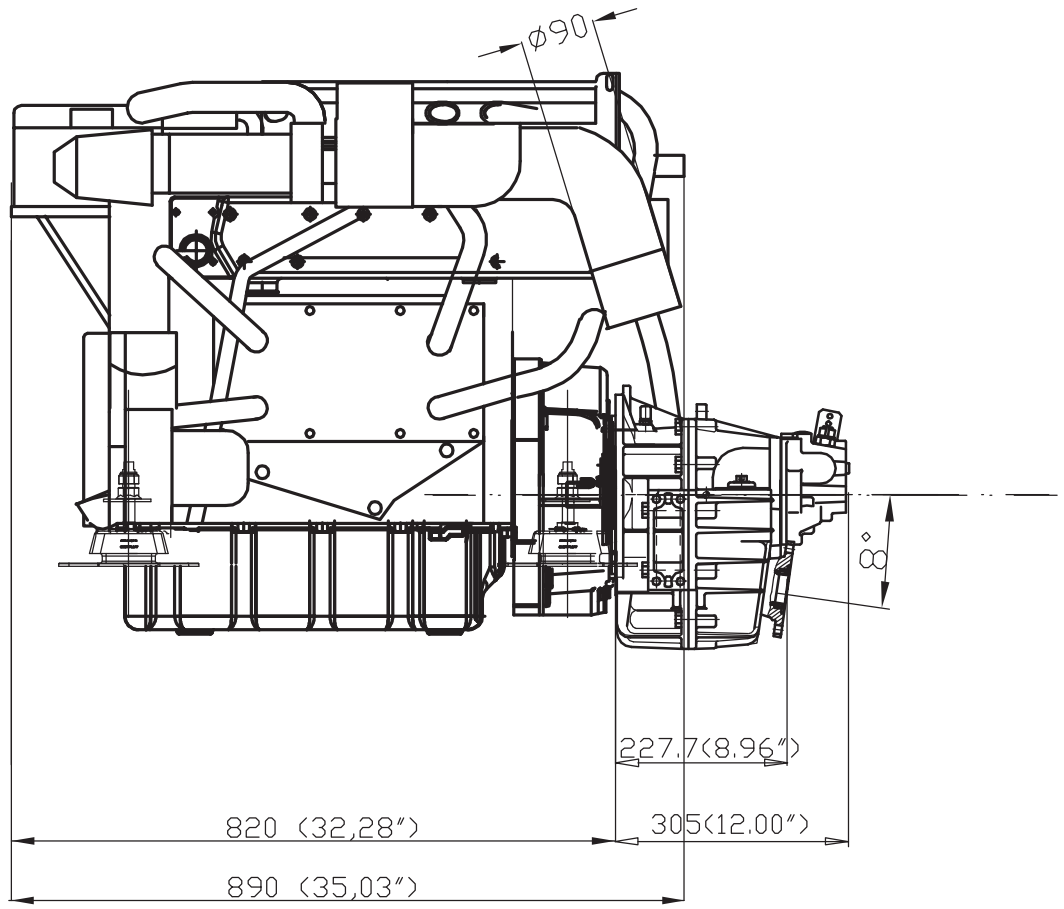

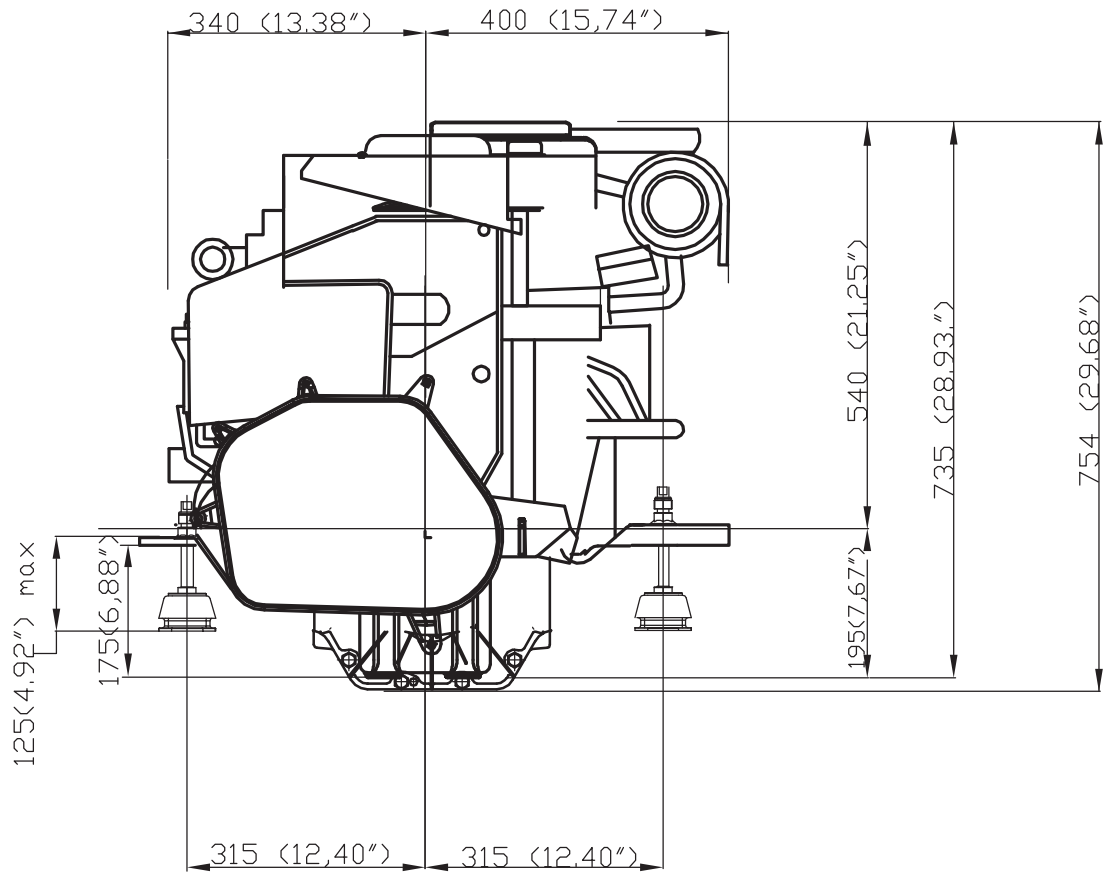

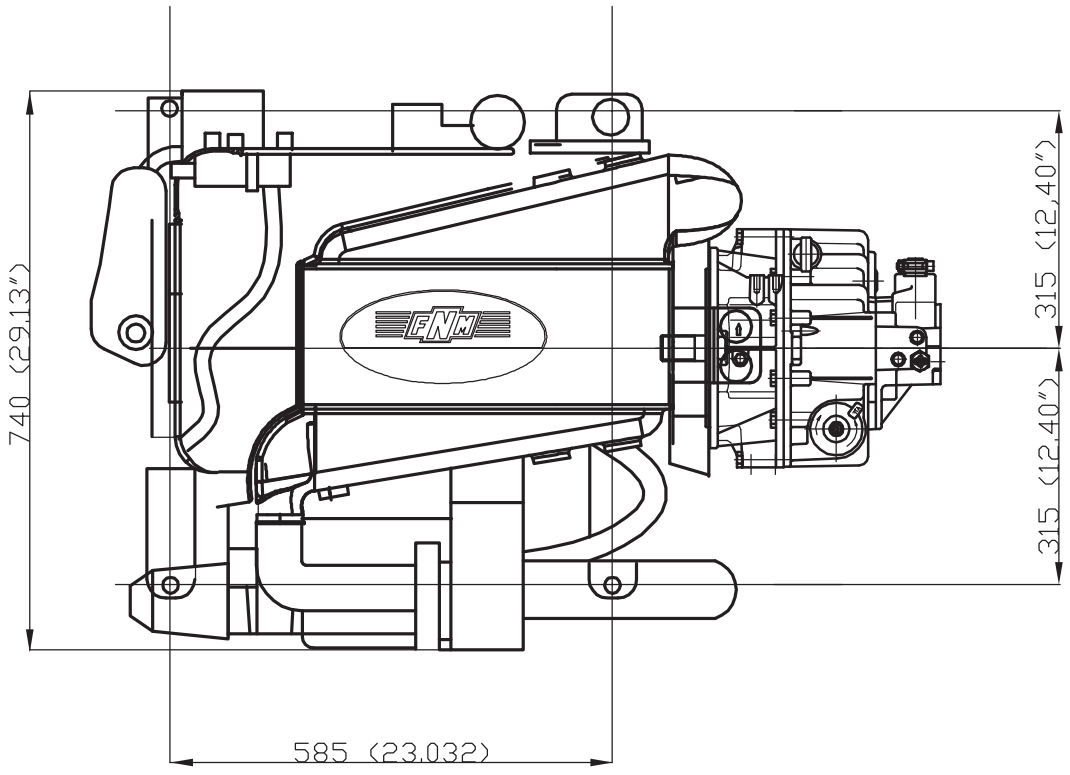

N.	N.Mod.	Date	Change request	Signature
				www.hanex.hu

All proprietary rights reserved by C.M.D. s.r.l. This drawing shall not be reproduced or in any way utilized for the manufacture of the component or unit herein illustrated and must not be released to other parties without written consent. Any infringement will be legally pursued.

Proprieta' della C.M.D. s.r.l. Senza autorizzazione scritta della stessa, il presente disegno non potra' essere comunque utilizzato per la costruzione dell'oggetto rappresentato ne' venire comunicato a terzi o riprodotto. La societa' proprietaria tutela i propri diritti a rigore di legge.

Drawn	Date 03/07	Name ARCIERI	Signature
Checked			

Tollerances UNI 5307-63

DIM.	0 6	6 30	30 120	120 315	315 1000	1000 2000	0 6	6 30	30 120	120 315
GROS.	±0.2	±0.5	±0.8	±1.2	±2.0	±3.0	±1°	±30'	±20'	±10'
MED.	±0.1	±0.2	±0.3	±0.5	±0.8	±1.2				
PREC.	±0.05	±0.1	±0.15	±0.2	±0.3	±0.5				

Assembly

COSTRUZIONI MOTORI DIESEL

ATELLA (Potenza) - ITALY

Part name
DIMENSIONALE
MOTORE HPE 250 CON
INVERT. ZF 45A

Scale 1:10

FILE HPE 250

Sheet N. 1

N. Sheets 1